DOWNLAOD_USB

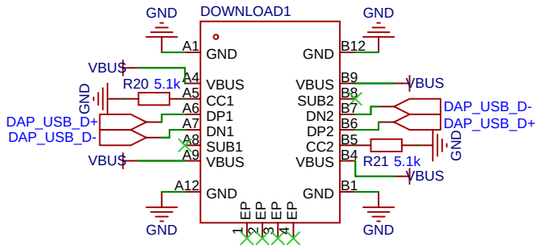

DEVICE_USB

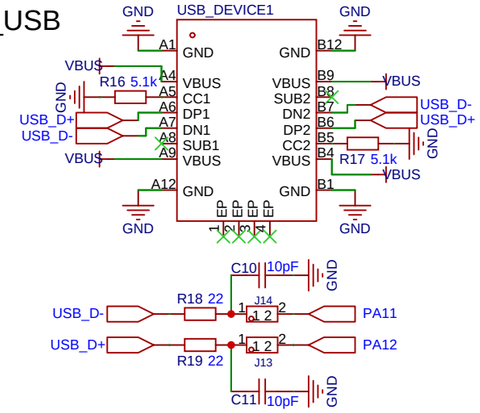

按键

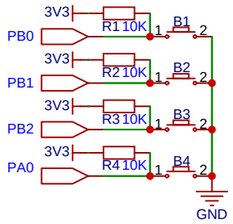

LCD显示屏

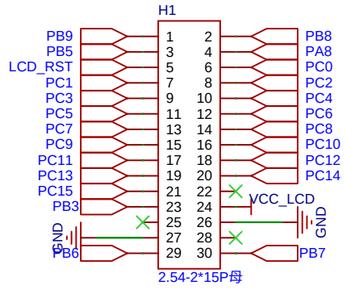

数字电源

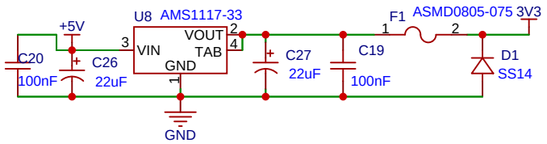

模拟电源

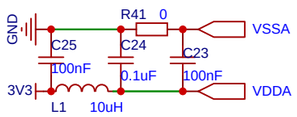

屏幕电源

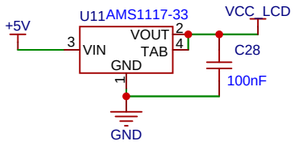

DAP下载器

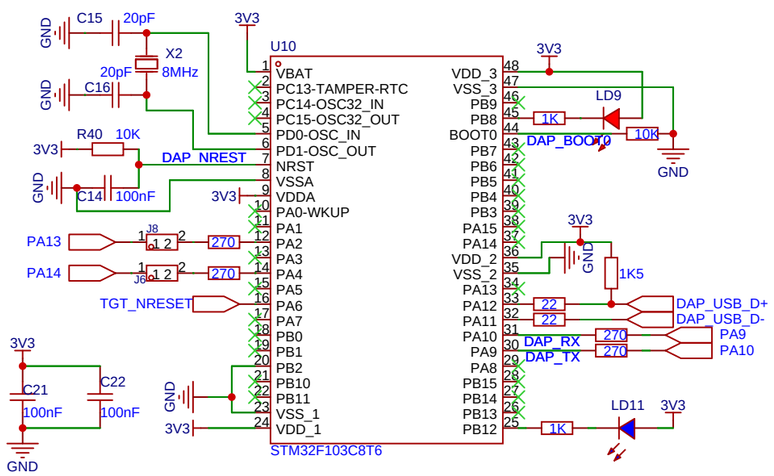

主芯片

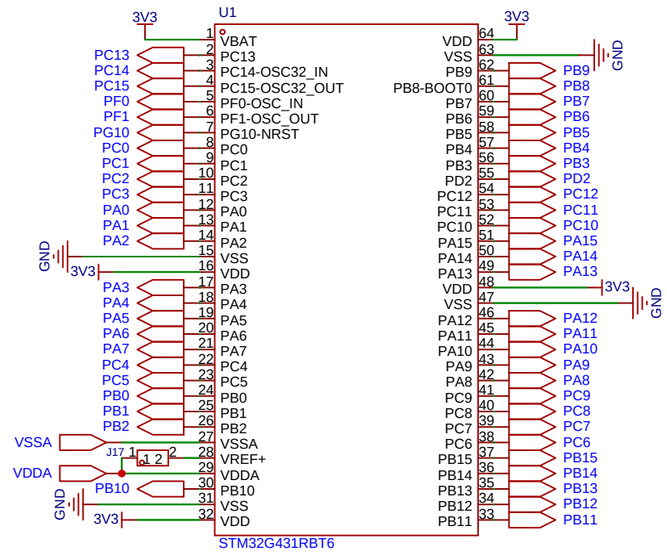

晶振

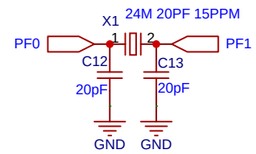

滤波

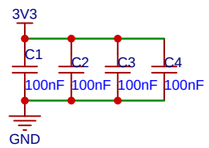

复位

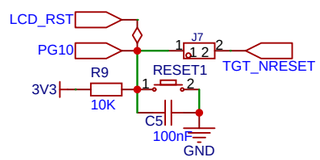

BOOT

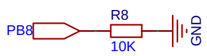

EEPROM(24C02)

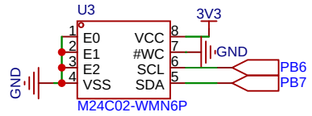

程控电阻(MCP4017)

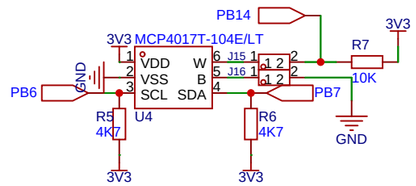

外扩引脚

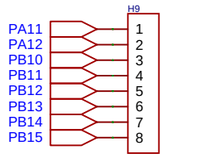

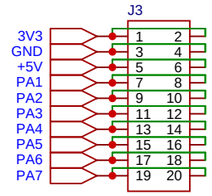

电位器

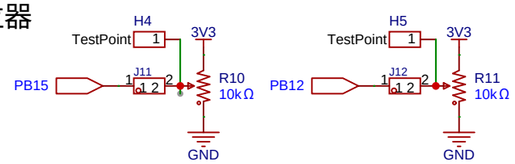

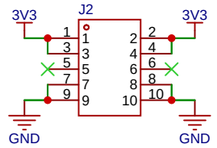

方波脉冲发生器

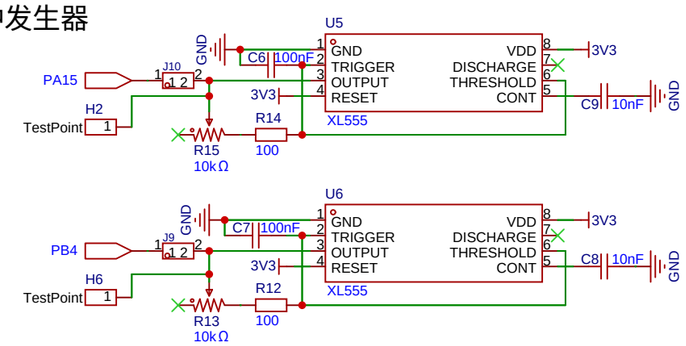

下载器程序烧录点

自锁开关

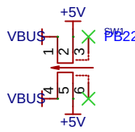

LED

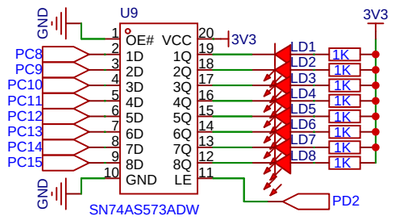

WS2812

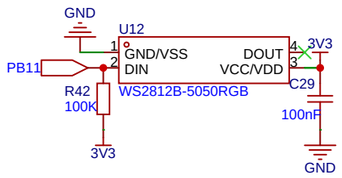

M3螺丝孔

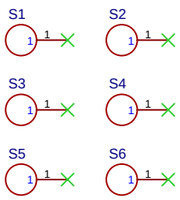

SD卡

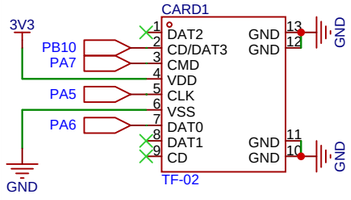

Schematic	Schematic_2025	Update Date	2023-11-15
		Create Date	2023-08-05
Page	P1	Part Number	
Drawed		蓝桥杯嵌入式G4兼容板	
Reviewed			
		VER	SIZE	PAGE 1 OF 1
嘉立创EDA		V1.0	A4	嘉立创EDA